REV.	DESCRIÇÃO	APROV.	DATA
01	**ALTERAÇÃO:** R506 de 1K8 para 1K5;P501 - Mudança na ferramenta		
	RETIRADA: CHAVE HH - U4, R507-1K8, C621-1000uF/16V, C502-100nF		
	ACRÉSCIMO: D605		

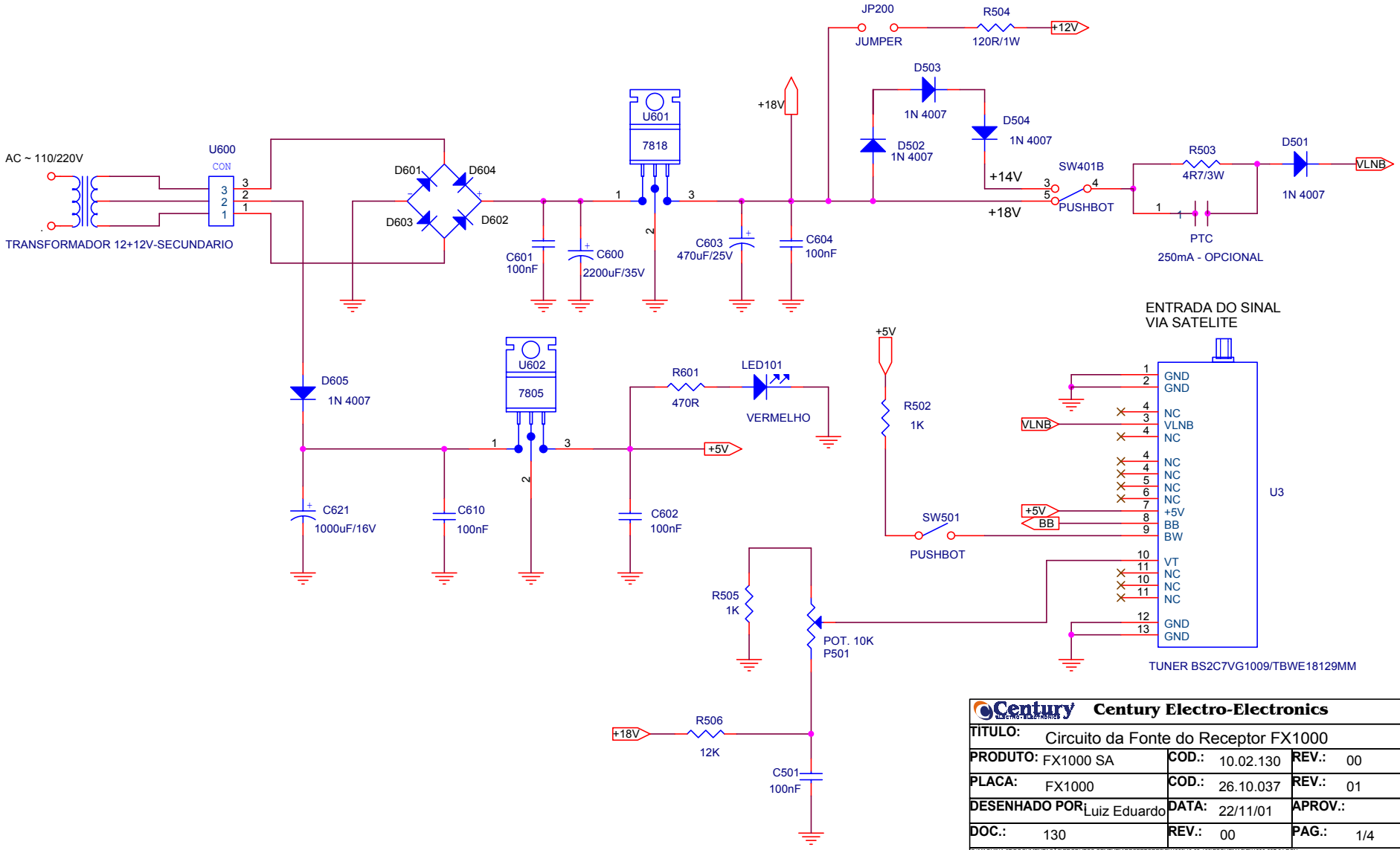

Century Electro-Electronics			
TITULO:	Circuito da Fonte do Receptor FX1000		
PRODUTO: FX1000 SA	**COD.:** 10.02.130	**REV.:** 00	
PLACA: FX1000	**COD.:** 26.10.037	**REV.:** 01	
DESENHADO POR: Luiz Eduardo	**DATA:** 22/11/01	**APROV.:**	
DOC.: 130	**REV.:** 00	**PAG.:** 1/4	

C:\MAQUINA 07\DOCUMENTAÇÃO\PRODUTOS CENTURY\RECEPTORES\FX1000\10-02-130\ESQUEMAS\FX1000-037-01.DSN

REV.	DESCRIÇÃO	APROV.	DATA
01	**RETIRADA:** R210, P201, R200, C201, R201, C205, D201, L202, C203, C204, R203, Q211,		
	R204, R205, C206, L200, C208, R207, R206, Q210, C220, R218		
	ALTERAÇÃO: C200 de 82pF para 10nF; F201 de 10.7 para 5.8MHz, L206 de 10.7 para 5.8MHz		
	R217 de 15K para 6K8		
	ACRÉSCIMO: R216 de 68R		

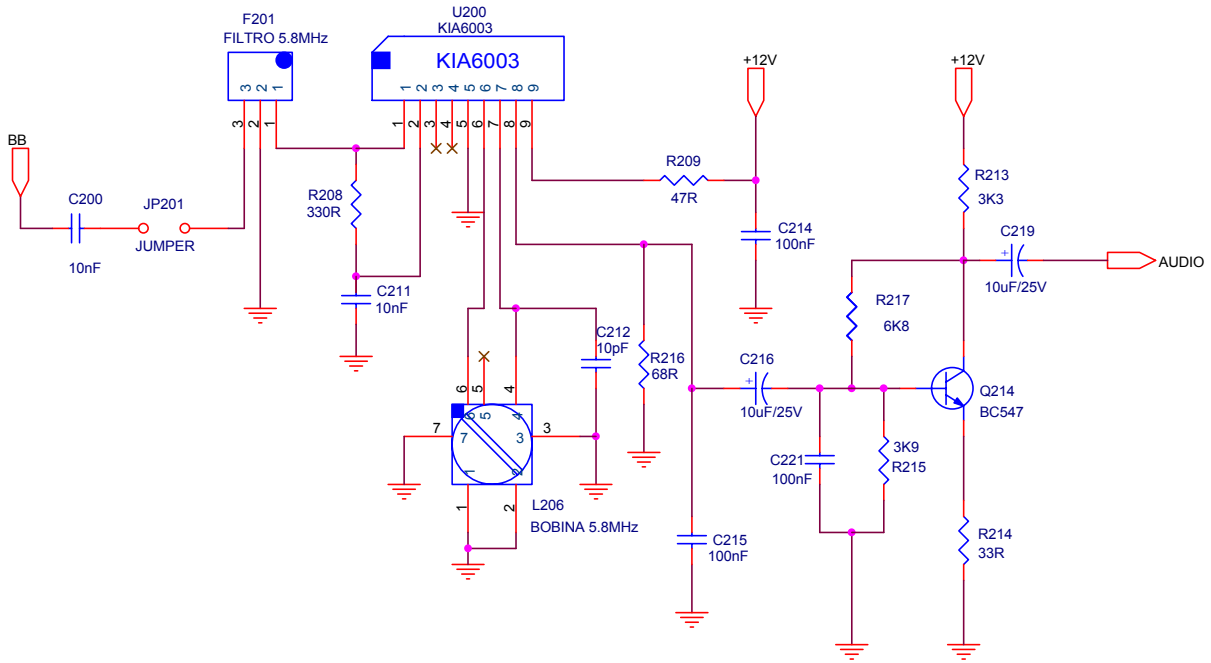

Century Electro-Electronics			
TITULO: Circuito de Audio do Receptor FX1000			
PRODUTO: FX1000 SA	**COD.:** 10.02.130	**REV.:** 00	
PLACA: FX1000	**COD.:** 26.10.037	**REV.:** 01	
DESENHADO POR: Luiz Eduardo	**DATA:** 22/11/01	**APROV.:**	
DOC.: 130	**REV.:** 01	**PAG.:** 2/4	

C:\MAQUINA 07\DOCUMENTAÇÃO\PRODUTOS CENTURY\RECEPTORES\FX1000\10-02-130\ESQUEMAS\FX1000-037-01.DSN

REV.	DESCRIÇÃO	APROV.	DATA

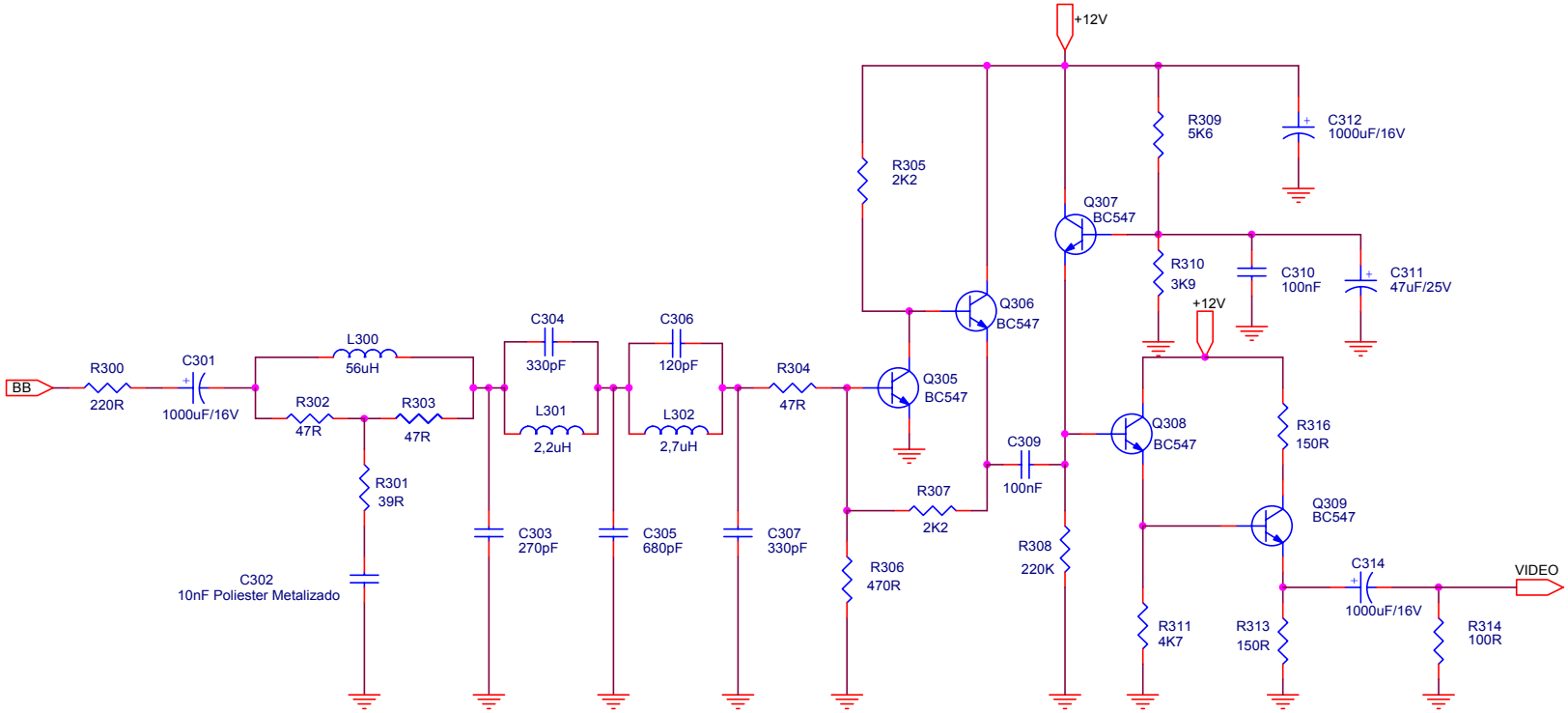

Century Electro-Electronics			
TÍTULO:	Circuito de Video do Receptor FX1000		
PRODUTO: FX1000 SA		COD.: 10.02.130	REV.: 00
PLACA: FX1000		COD.: 26.10.037	REV.: 01
DESENHADO POR: Luiz Eduardo		DATA: 22/11/01	APROV.:
DOC.: 130		REV.: 00	PAG.: 3/4

C:\MAQUINA 07\DOCUMENTAÇÃO\PRODUTOS CENTURY\RECEPTORES\FX1000\10-02-130\ESQUEMAS\FX1000-037-01.DSN

REV.	DESCRIÇÃO	APROV.	DATA

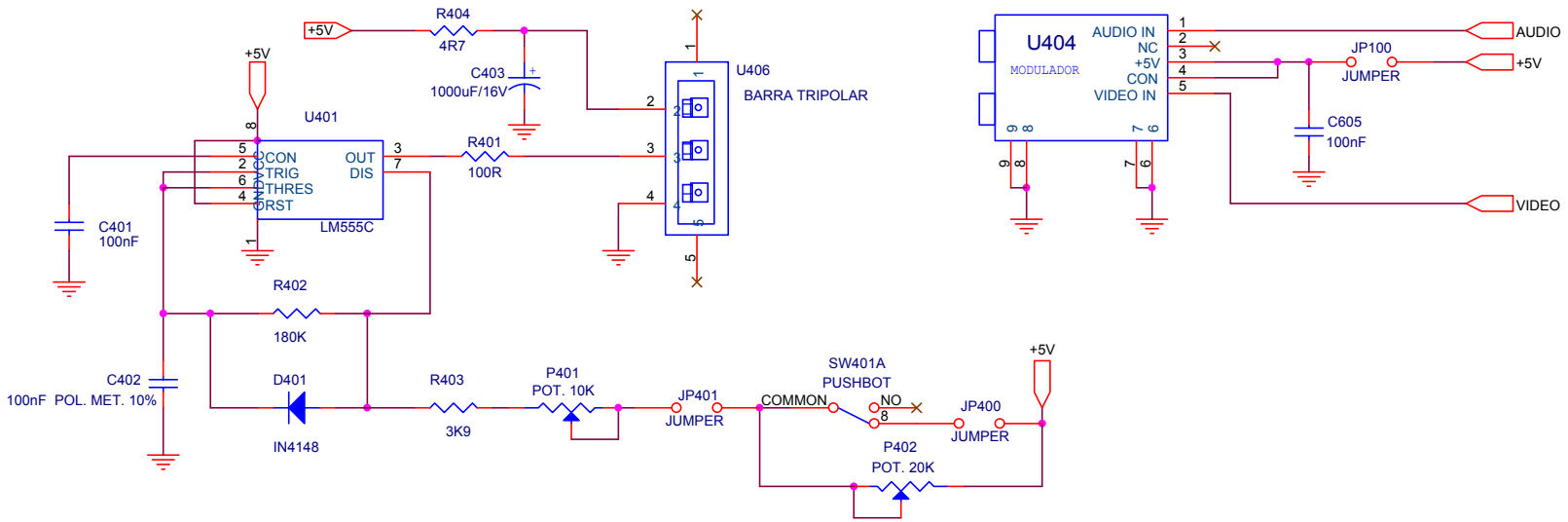

Century Electro-Electronics					
TITULO:	Circuito do Modulador/Polar do Receptor FX1000				
PRODUTO:	FX1000 SA	COD.:	10.02.130	REV.:	00
PLACA:	FX1000	COD.:	26.10.037	REV.:	01
DESENHADO POR:	Luiz Eduardo	DATA:	22/11/01	APROV.:	
DOC.:	130	REV.:	00	PAG.:	4/4

C:\MAQUINA 07\DOCUMENTAÇÃO\PRODUTOS CENTURY\RECEPTORES\FX1000\10-02-130\ESQUEMAS\FX1000-037-01.DSN